Lada recepcyjna Serio

OPIS TECHNICZNY

1. Blat :
   - Blat górny wykonany z płyty lub opcjonalnie szkła hartowanego satynowanego grubości 12 mm. Krawędzie płyty oklejone obrzeżem PVC 2 mm.
   - Blat roboczy wykonany z płyty grubości 28 mm. Krawędzie płyty oklejone obrzeżem PVC 2 mm.

2. Boki :
   - Boki wykonane z płyty grubości 52 mm. Oklejony obrzeżem PVC 2 mm.

3. Front :
   - W ladach prostych wykonany z paneli płytowych grubości 12 mm.
   - W ladach łukowych oklejony laminatem HPL.

4. Konstrukcja nośna :
   - Wykonana z płyt grubości 18 mm.
   - Szkielet w ladach łukowych tylko w kolorze 26-aluminium satinato.

5. Przeloty kablowe :
   - W ladach niskich - 2x przelot ø80 mm.
   - W ladach z nadstawką - 2x przelot ø80 mm.

KOLORYSTYKA	Blat górny	Blat roboczy	Boki	Front prosty	Front łukowy
31 – dąb kanadyjski	✓	✓	✓	✓	✓
34 – kasztan	✓	✓	✓	✓	✓
64 – cocoa	✓	✓	✓	✓	✓
67 – biały pastel	✓	✓	✓	✓	✓

TERMIN REALIZACJI : 15 dni roboczych

AMECO Sp. J.
01-100 Warszawa, ul. Stroma 24
tel. (022) 423 39 77, 497 54 14, tel./fax (022) 631 03 73
e-mail: ameco@ameco.pl

AMECO

PRZYKŁADOWE ARANŻACJE

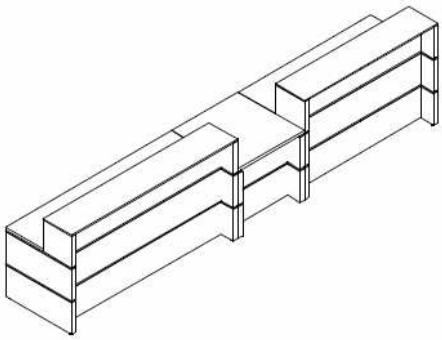

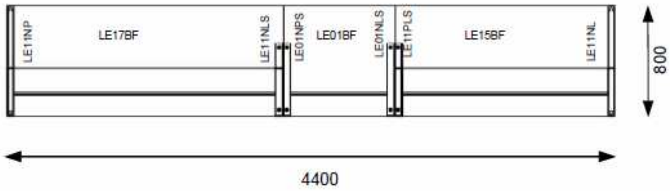

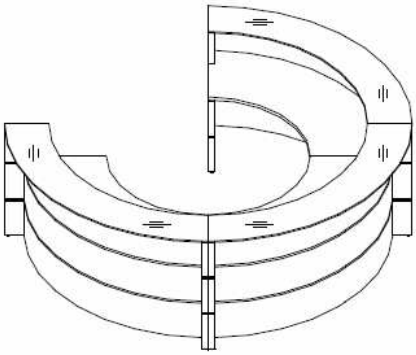

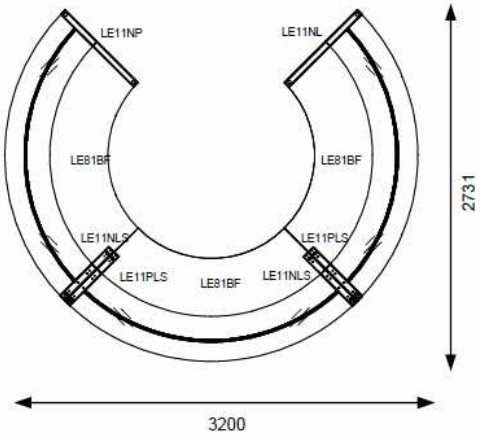

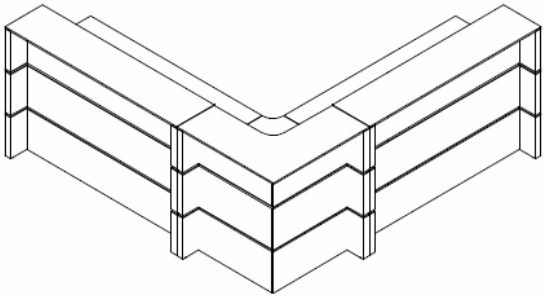

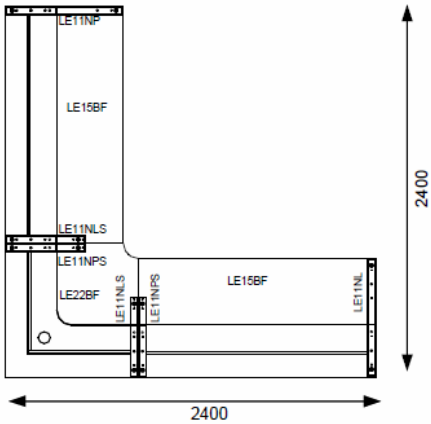

AMECO Sp. J.
01-100 Warszawa, ul. Stroma 24
tel. (022) 423 39 77, 497 54 14, tel./fax (022) 631 03 73
e-mail: ameco@ameco.pl